BX - IM B3 - CE/CCC

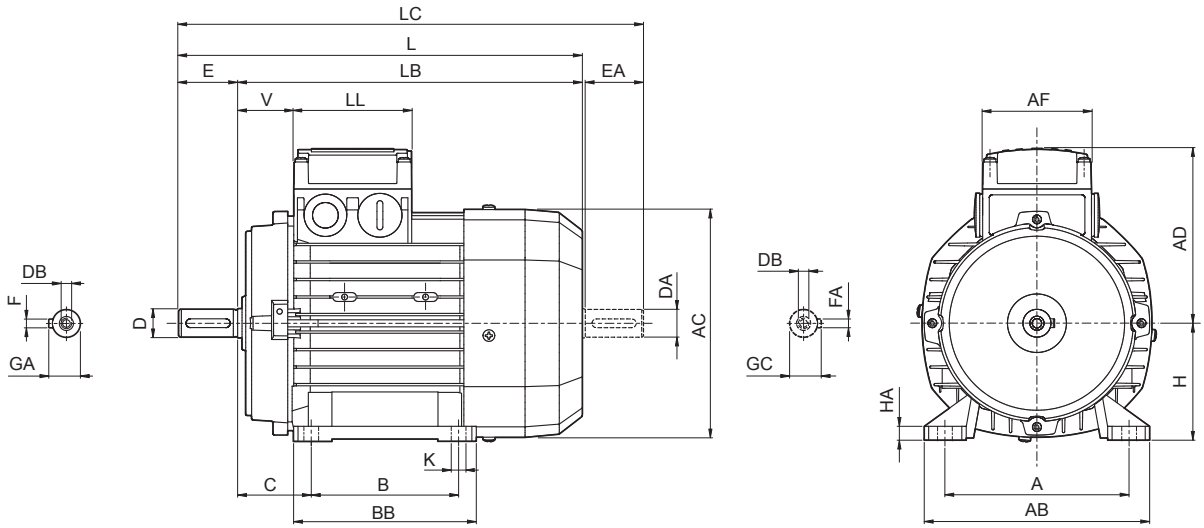

	Shaft					Housing						Motor									
	D DA	E EA	DB	GA GC	F FA	B	A	HA	BB	AB	K	C	H	AC	L	LB	LC	AD	AF	LL	V
BX 80 B	19 14(1)	40 30(1)	M6 M5(1)	21.5 16(1)	6 5(1)	100	125	8	124	153	10	50	80	156	320	280	351	119	74	80	38
BX 90 S	24 19(1)	50 40(1)	M8 M6(1)	27 21,5(1)	8 6(1)	125	140		155	174		56	90	176	326	276	368 378	133	98	98	44
BX 90 LA																					
BX 100 LA	28 24(1)	60 50(1)	M10 M8(1)	31 27(1)	8 8(1)	140	160	10	175	192	12	63	100	195	410	350	462	142			50
BX 100 LB																					
BX 112 M							190			224		70	112	219	430	370	482	157			52
BX 132 SB	38 28(1)	80 60(1)	M12 M10(1)	41 31(1)	10 8(1)	140	216	12	218	254	12	89	132	258	493	413	556	193	118	118	58
BX 132 MA						178									528	448	591				
BX 160 MA	42 38(1)	110 80(1)	M16 M12(1)	45 41(1)	12 10(1)	210	254	25	264	319	14.5	108	160	310	596	486	680	245	187	187	51
BX 160 MB						254			304						640	530	724				
BX 160 L																					
BX 180 M	48 42(1)	110 110(1)	M16 M16(1)	51.5 45(1)	14 12(1)	241	279	26	291	359	14	121	180	348	708	598	823	261			52
BX 180 L						279			329												
BX 200LA	55 45(1)		M20 M20(1)	59 48.5(1)	16 14(1)	267	318	23	345	378	18,5	133	200	417	821	711	934	328	300	311	55
BX 225SA	60 55(1)	140 110(1)		64 59(1)	18 16(1)	286	356		351	435		149	225	460	879	739	1001	348			48
BX 225SB																					
BX 250MA	65 55(1)			69 59(1)	18 16(1)	311	406		392	480	24	168	250	510	884	744	1010	376			
BX 280SA	75 65(1)	140 140(1)		79.5 69(1)	20 18(1)	368	457	31	506	530		190	280	564	1088	948	1238	482	434	306	43
BX 280SB																					
BX 315SA	80 75(1)	170 140(1)		85 79.5(1)	22 20(1)	406	508	40	558	590	28	216	315	639	1204	1034	1352	537	473	347	42
BX 315SB																					
BX 315SC																					
BX 315MA	90 75(1)		M24 M20(1)	95 79.5(1)	25 20(1)	457			669						1315	1145	1463				
BX 355MA	100 75(1)	210 170(1)		106 79.5(1)	28 20(1)	500	610	45	722	700	35	254	355	725	1479	1269	1659	603	694	413	50
BX 355MB																					
BX 355MC																					

N.B.: 1) These values refer to the rear shaft end (PS).

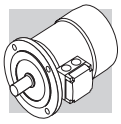

BX - IM B5 - CE/CCC

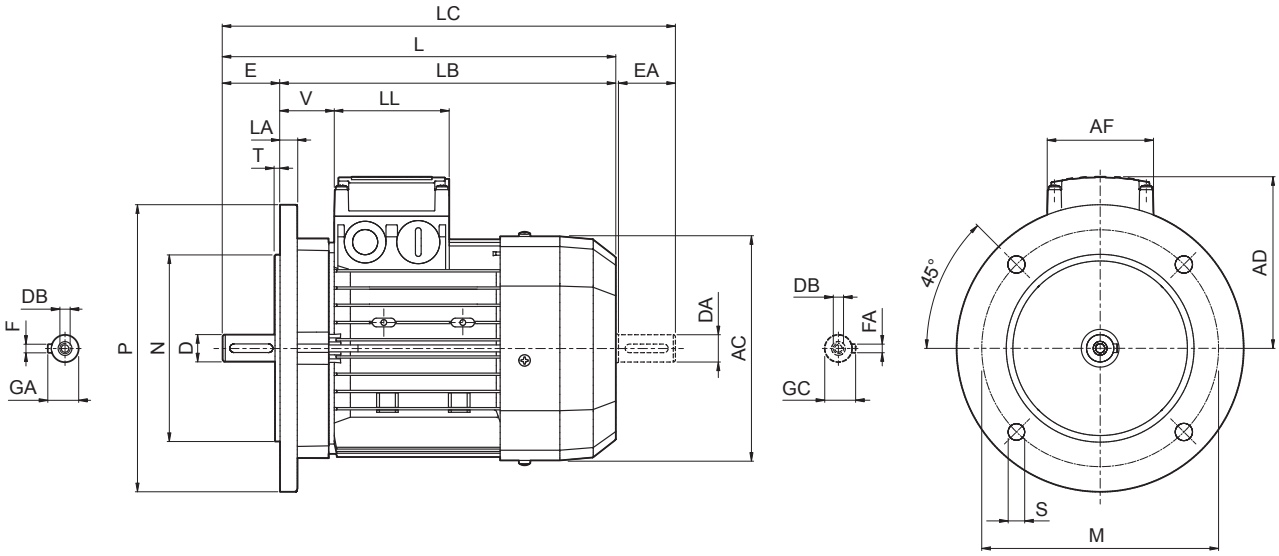

	Shaft					Flange						Motor							
	D DA	**E EA**	**DB**	**GA GC**	**F FA**	**M**	**N**	**P**	**S**	**T**	**LA**	**AC**	**L**	**LB**	**LC**	**AD**	**AF**	**LL**	**V**
BX 80 B	19 14(1)	40 30(1)	M6 M5(1)	21.5 16(1)	6 5(1)	165	130	200	11.5	3.5	11.5	156	320	280	351	119	74	80	38
BX 90 S	24 19(1)	50 40(1)	M8 M6(1)	27 21.5 (1)	8 6(1)							176	326	276	368	133	98	98	44
BX 90 LA																			
BX 100 LA	28 24(1)	60 50(1)	M10 M8(1)	31 27(1)	8 8(1)	215	180	250	14	4	14	195	410	350	462	142			50
BX 100 LB																			
BX 112 M											15	219	430	370	482	157			52
BX 132 SB	38 28(1)	80 60(1)	M12 M10(1)	41 31(1)	10 8(1)	265	230	300			20	258	493	413	556	193	118	118	58
BX 132 MA													528	448	591				
BX 160 MA	42 38(1)	110 80(1)	M16 M12(1)	45 41(1)	12 10(1)	300	250	350	18.5	5	15	310	596	486	680	245	187	187	51
BX 160 MB													640	530	724				
BX 160 L																			
BX 180 M	48 42(1)	110 110(1)	M16 M16(1)	51.5 45(1)	14 12(1)						18	348	708	598	823	261			52
BX 180 L																			
BX 200LA	55 45(1)		M20 M20(1)	59 48.5(1)	16 14(1)	350	300	400	19		20	423	821	711	934	328	300	311	55
BX 225SA	60 55(1)	140 110(1)		64 59(1)	18 16(1)	400	350	450				465	879	739	1001	348			48
BX 225SB																			
BX 250MA	65 55(1)			69 59(1)		500	450	550			24	514	884	744	1010	376			
BX 280SA	75 65(1)	140 140(1)		79.5 69(1)	20 18(1)				18		23	567	1088	948	1238	482	434	306	43
BX 280SB																			
BX 315SA	80 75(1)	170 140(1)		85 79.5(1)	22 20(1)	600	550	660	23	6	25	645	1204	1034	1352	537	473	347	42
BX 315SB																			
BX 315SC																			
BX 315MA	90 75(1)		M24 M20(1)	95 79.5(1)	25 20(1)								1315	1145	1463				
BX 355MA	100 75(1)	210 170(1)		106 79.5(1)	28 20(1)	740	680	800				740	1479	1269	1659	603	694	413	50
BX 355MB																			
BX 355MC																			

N.B.: 1) These values refer to the rear shaft end (PS).

BX - IM B14 - CE/CCC

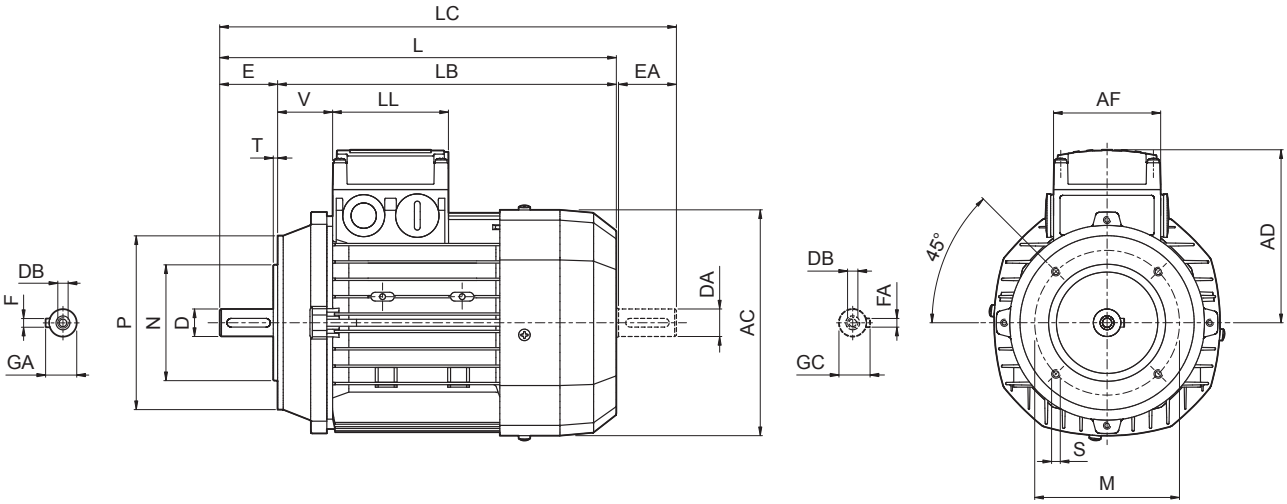

	Shaft					Housing					Motor							
	D DA	**E EA**	**DB**	**GA GC**	**F FA**	**M**	**N**	**P**	**S**	**T**	**AC**	**L**	**LB**	**LC**	**AD**	**AF**	**LL**	**V**
BX 80 B	19 14(1)	40 30(1)	M6 M5(1)	21.5 16(1)	6 5(1)	100	80	120	M6	3	156	320	280	351	119	74	80	38
BX 90 S	24 19(1)	50 40(1)	M8 M6(1)	27 21.5 (1)	8 6(1)	115	95	140	M8		176	326	276	368	133	98	98	44
BX 90 LA																		
BX 100 LA	28 24(1)	60 50(1)	M10 M8(1)	31 27(1)	8 8(1)	130	110	160		3.5	195	410	350	462	142			50
BX 100 LB																		
BX 112 M											219	430	370	482	157			52
BX 132 SB	38 28(1)	80 60(1)	M12 M10(1)	41 31(1)	10 8(1)	165	130	200	M10	4	258	493	413	556	193	118	118	58
BX 132 MA												528	448	591				

N.B.: 1) These values refer to the rear shaft end (PS).